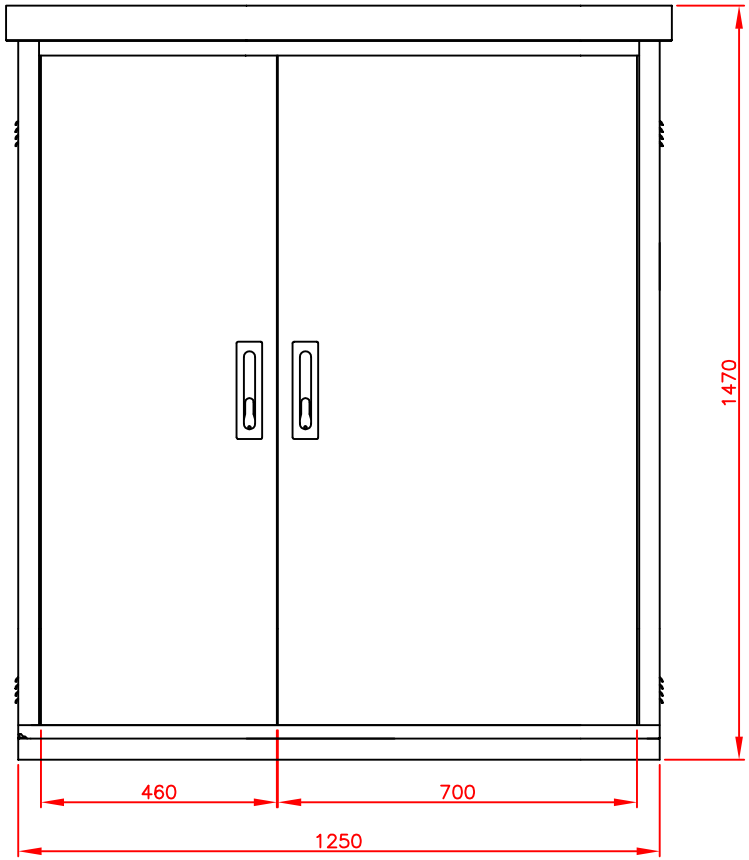

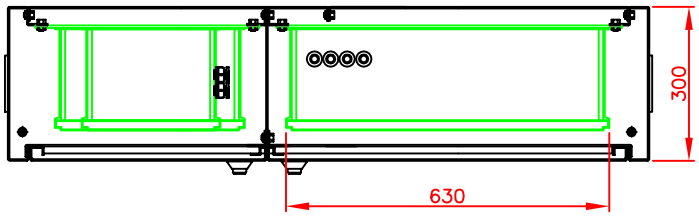

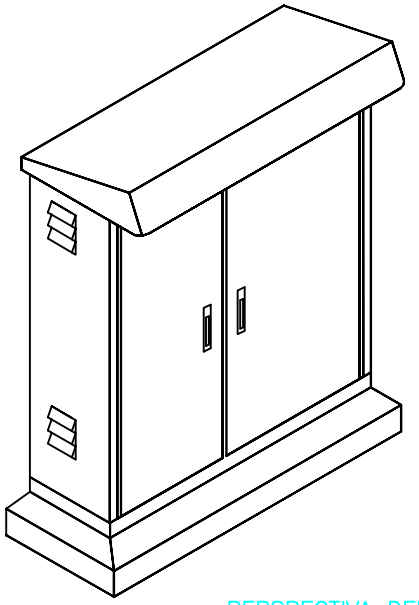

PERSPECTIVA DEL ARMARIO
(S/ESC.)

NOTA: EL ARMARIO PUEDE REALIZARSE CON ESTOS MATERIALES Y ACABADOS:
- CHAPA DE ACERO DE 3 mm Y GALVANIZADO EN CALIENTE, O
- CHAPA 2 mm INOX AISI304

	Fecha	Nombre	FIRMADO	Material	PINAZO INDUSTRIAS ELECTRICAS
Dibujado	18-05-09	J.C. DIAZ			
Comprob.	18-05-09	F.RAMIREZ		Acabado	
Id.s.normas					
Escala 1:10(A3)	Descripción				Número Plano
Revisión 0	ARMARIO DE ALUMBRADO PÚBLICO APM-6 DIMENSIONES Y DISPOSICION				APM6
					Sustituye a
					Sustituido por