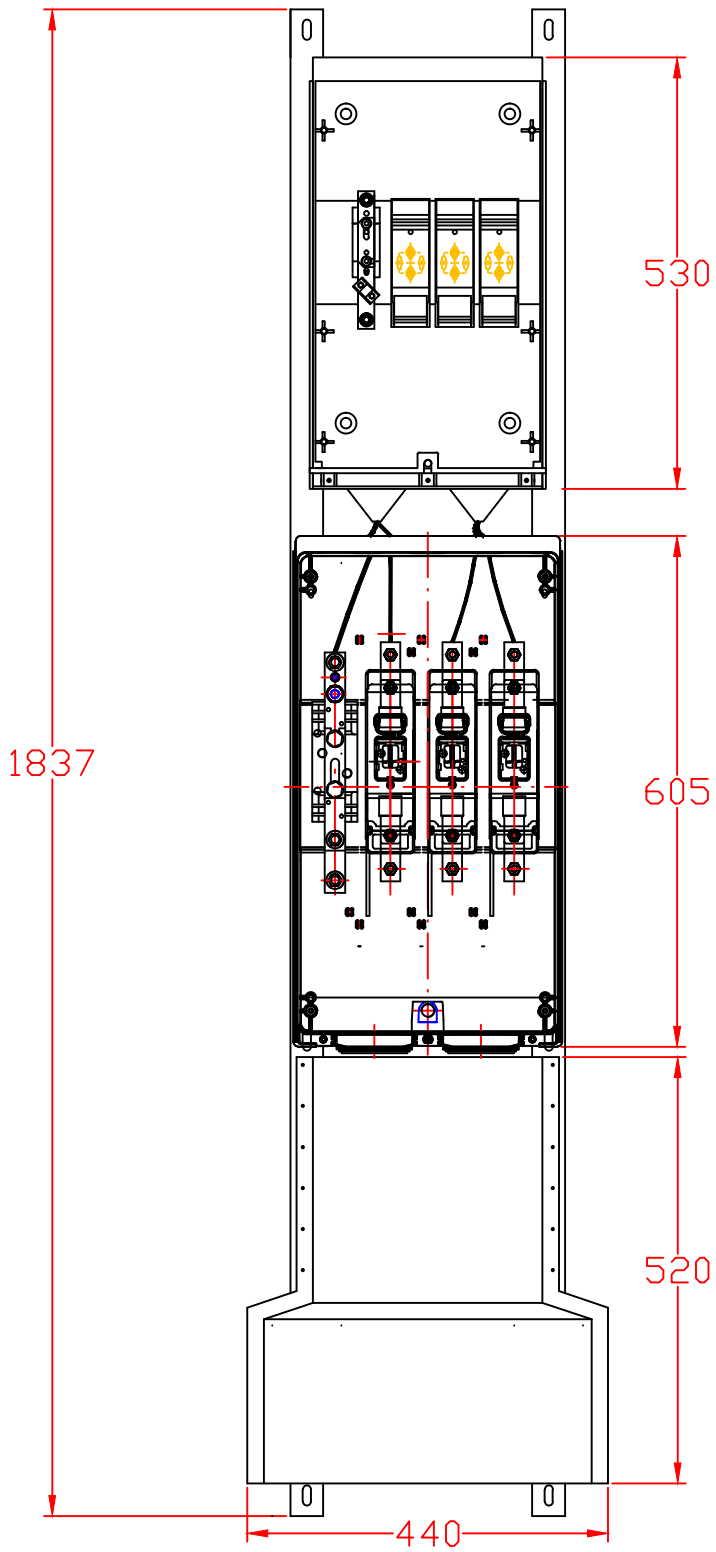

	Fecha	Nombre	FIRMADO	Material	PINAZO INDUSTRIAS ELECTRICAS
Dibujado					
Comprob.				Acabado	
Id.s.normas					
Escala	Descripción				Número Plano
Revisión	PNZ–CS BUC END+CGP–9–160 END REF:601538				Sustituye a
					Sustituido por