PNZ-CST-50 (160x100 TAPA TRANP) 2 SALIDAS

ACCESORIO DE TIERRAS - CAJA DE SECCIONAMIENTO TIERRAS

REFERENCIA PNZ	600867	NORMATIVA
ARTÍCULO	41976E00000115	INDUSTRIA

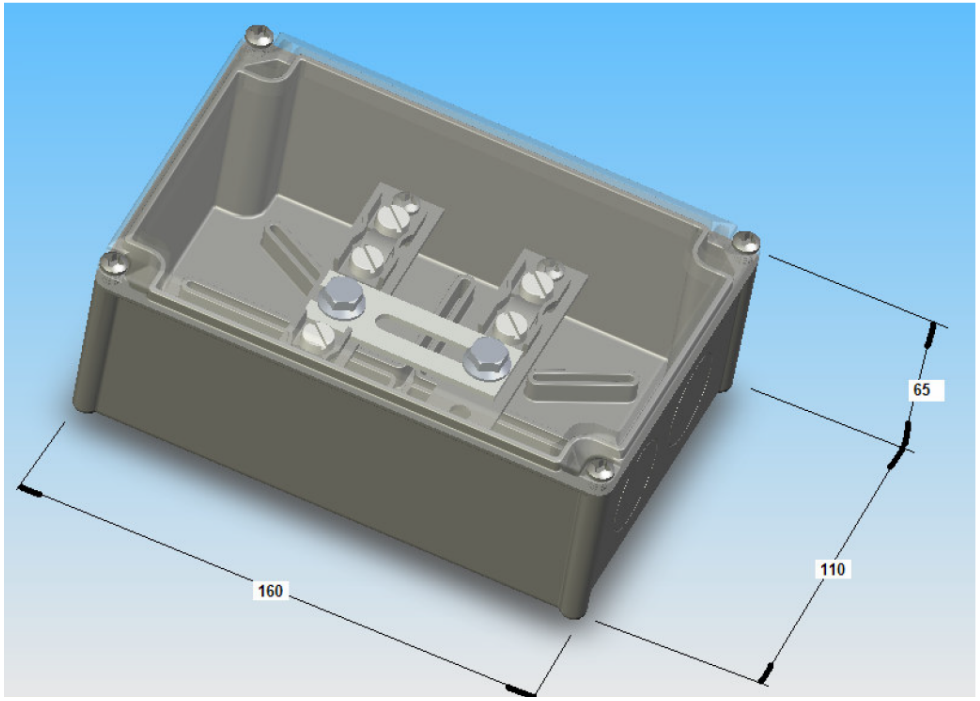

ESQUEMA ELÉCTRICO

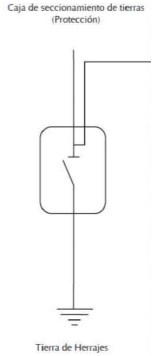

DESCRIPCIÓN

Destinada a la agrupación de tierras y seccionamiento de las mismas para poder realizar pruebas de campo.

DATOS TÉCNICOS

- Fabricadas en policarbonato resistente a 960°C según UNE 20672-2-/1.
- Color gris RAL 7035 de tapa transparente.
- Capacidad de cables hasta 50m^2.
- Conos fabricados en PVC.

NORMATIVAS

- UNE-EN 60707
- UNE-EN 60695-2-1
- UNE-EN 60495-1
- UNE 20324
- UNE-EN 50102

https://pinazo.com/cajas-de-seccionamiento-a-tierra