PNZ-CGP 7 400 BUC END T1B (595x318x179)

CGP ENDESA - CAJA GENERAL PROTECCIÓN (ESQ.7 ACOM AÉREA)

REFERENCIA PNZ	481197	REFERENCIA CIA
ARTÍCULO	4115807400631B	6705809

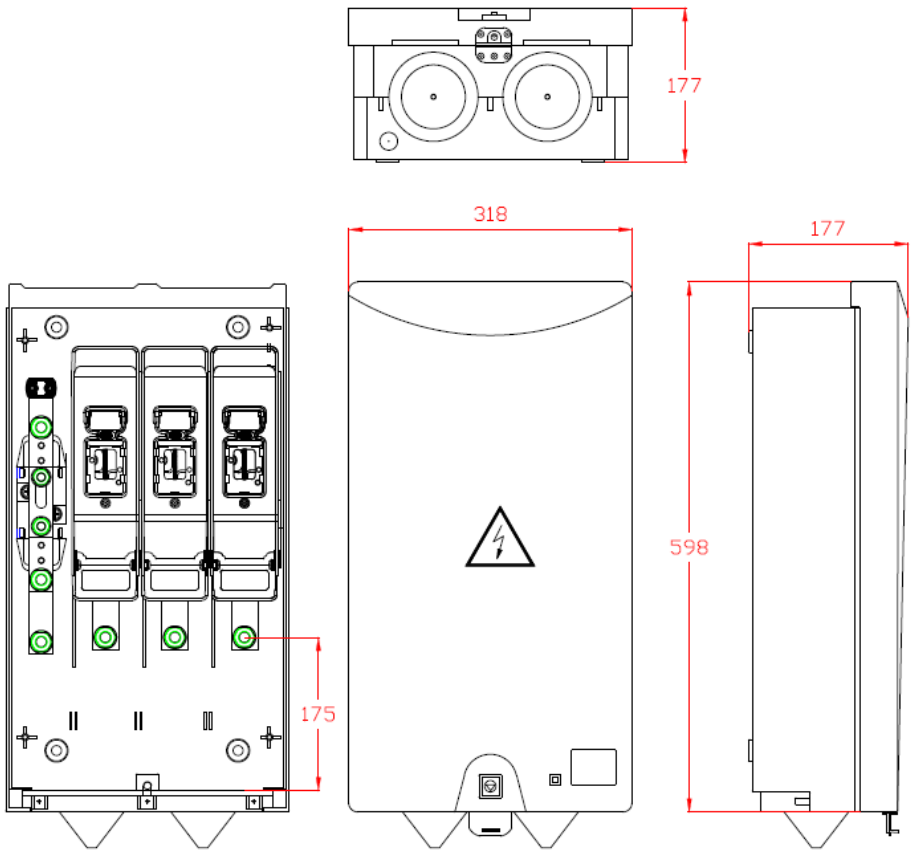

ESQUEMA ELÉCTRICO

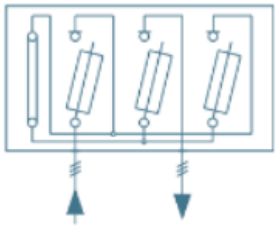

CGP PARA FINCA SUMINISTROS TRIFÁSICOS (CON CPM)

DESCRIPCIÓN

Caja General de Protección para instalación Superficial en Altura sobre fachada, cerramiento o palomilla (3 a 4 metros sobre cota del suelo) o bien en el interior de hornacinas.

DATOS TÉCNICOS

- Montaje según norma ENDESA NRZ-103.
- Envolventes formadas por una cuba y una tapa con cierre mediante un tornillo de triángulo.
- Tres bases unipolares cerradas seccionables en carga tamaño NH-2 (400A).
- Neutro amovible por apertura lateral.
- Conos de ajuste para entrada y salida de conductores.
- Dimensiones: 595x318x179.
- Bloqueo candado en tapa.
- *Soporte de fijación a poste* **ref: 607280**.