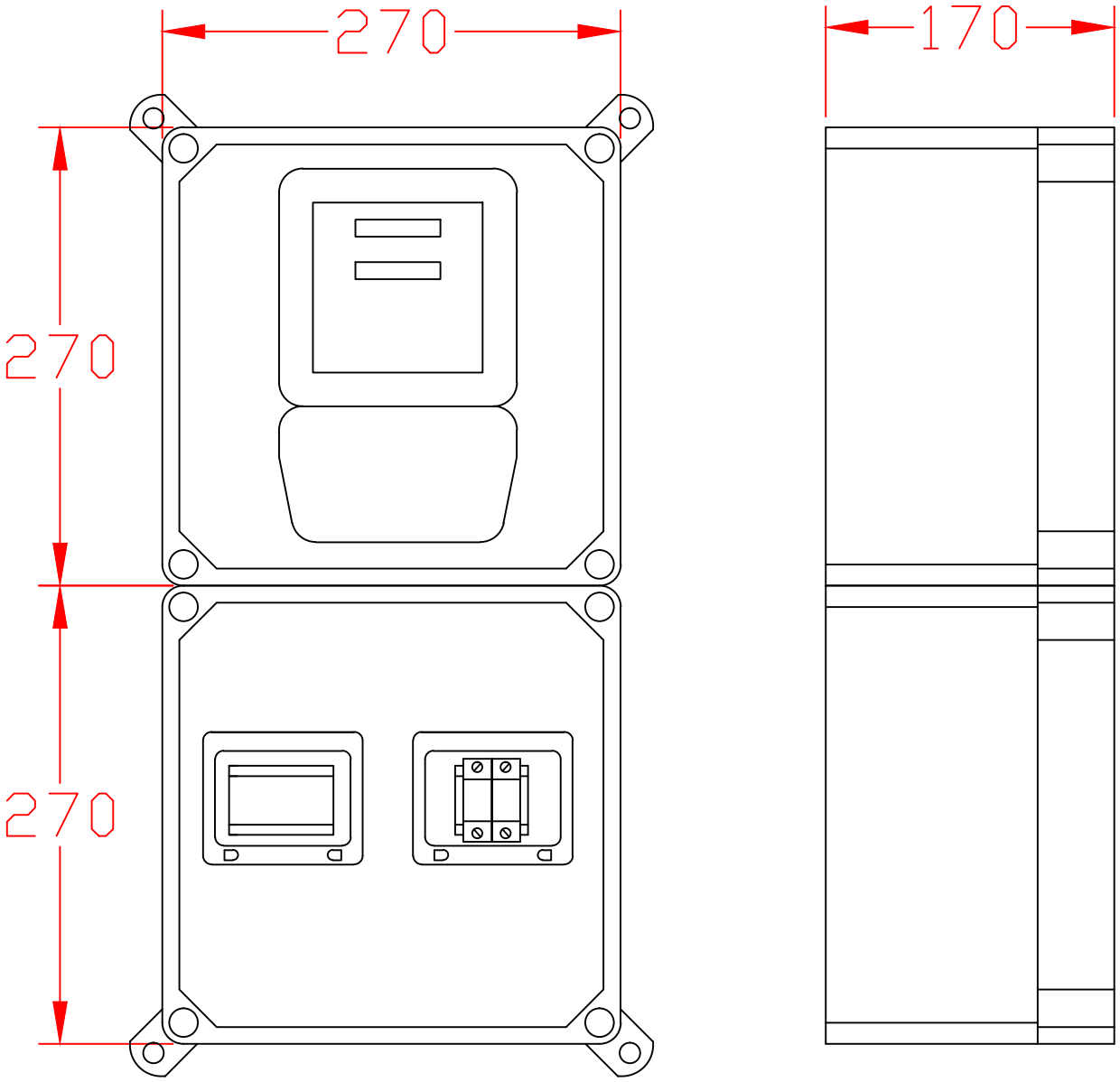

	Fecha	Nombre	FIRMADO	Material	PINAZO INDUSTRIAS ELECTRICAS
Dibujado					
Comprob.				Acabado	
Id.s.normas					
Escala	Descripción				Número Plano
Revisión	PNZ-PO-10 F+N 270x270 ZONA GESA (SIN AUTOMÁTICO)				Sustituye a
					Sustituido por