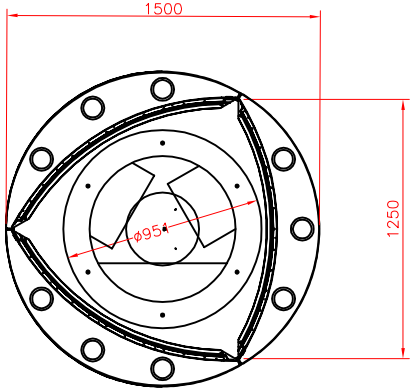

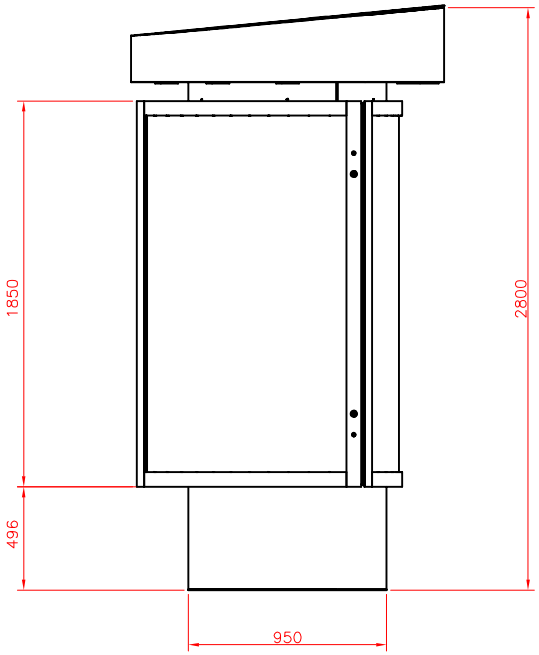

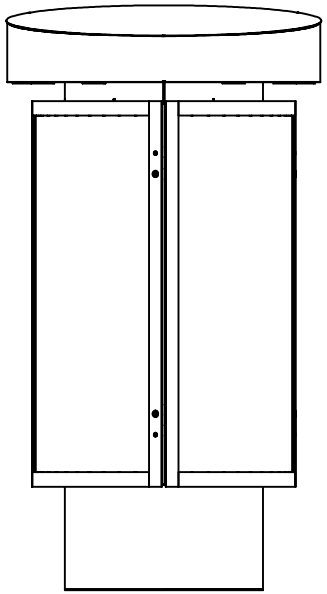

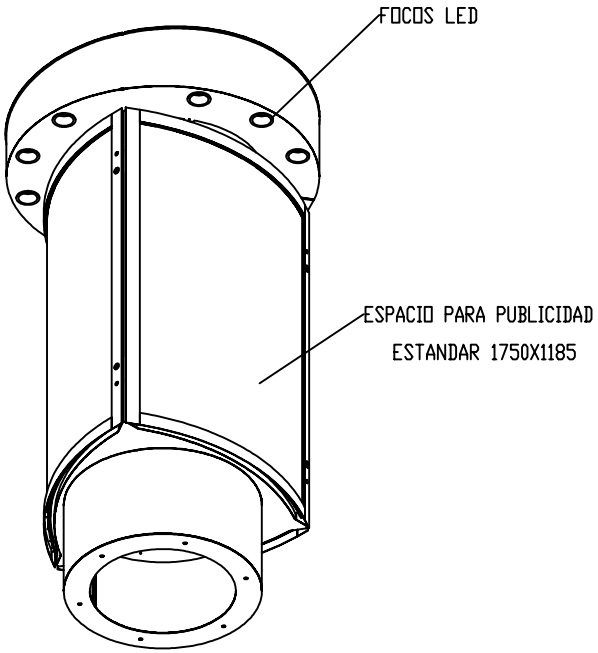

PINAZO INDUSTRIAS ELECTRICAS	Escala 1:15(a3)		Dibujado	Comprob.	Id.s.normas	Material ACERO INOX. AISI-430	Descripción AYUNTAMIENTO DE _____ ARMARIO DE ALUMBRADO PÚBLICO MODELO ATV – DIMENSIONES
	Revisión 0	Fecha	15-02-13	15-02-13			Número Plano ATV
		Nombre	J.C. DIAZ	F.RAMIREZ			Sustituye a
		Firmas				Acabado PINTADO RAL 6003	Sustituido por