PNZ-CPM2-D/E4-I BP BUC-00-IB (PNZ-55)

CPM IBERDROLA - ARMARIO MEDIDA DIRECTA HASTA 50kW

REFERENCIA PNZ	301927	REFERENCIA CIA
ARTÍCULO	410556IS2101BP	4272018

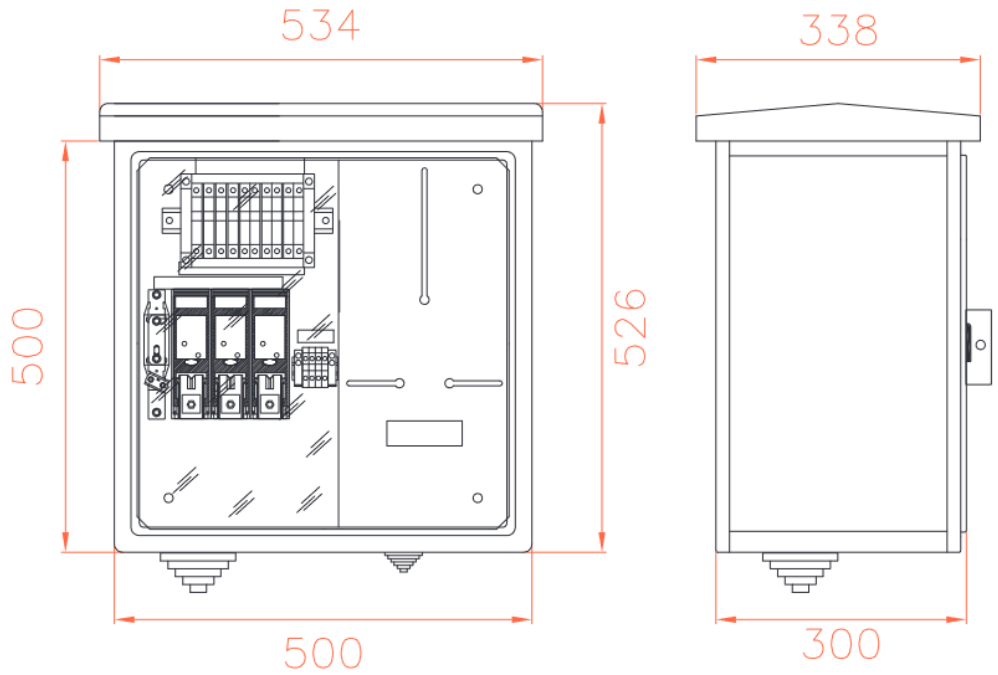

ESQUEMA ELÉCTRICO

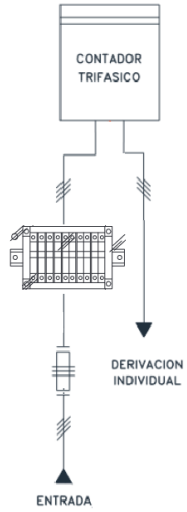

DESCRIPCIÓN

Armario de medida directa para un suministro triásico, para instalación en superficie (intemperie).

DATOS TÉCNICOS

- Montaje según NI.42.72.00.
- Envolvente de poliéster reforzada con fibra de vidrio para la lectura de los equipos de medida.
- Cierre de triple acción.
- Panel de poliéster troquelado preparado para un contador trifásico.
- Bloque de bornes de 8 elementos para verificación y cambio de aparatos de medida.
- Bases portafusibles NHC-00.
- Base de neutro seccionable.
- Velo transparente protector precintable.
- Conexionado con conductor H-07Z-R de secciones y colores normalizados.

https://pinazo.com/410556is2101bp---301927---pnz-cpm2-de4-i-bp-buc-00-ib-pnz-55