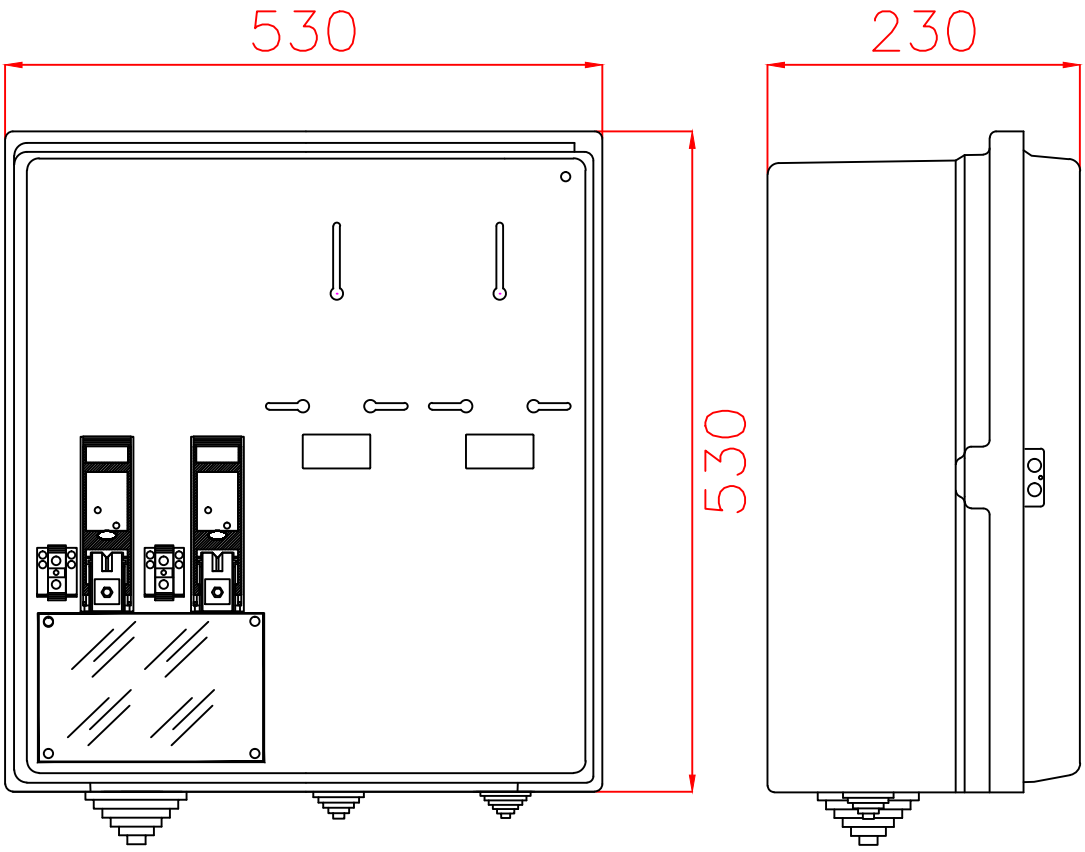

	Fecha	Nombre	FIRMADO	Material s/e	PINAZO INDUSTRIAS ELECTRICAS
Dibujado				Acabado s/e	
Comprob.					
Id.s.normas					
Escala	Descripción				Número Plano
Revisión	PNZ-A/AV.03-2M EON REF: 350564				Sustituye a
					Sustituido por