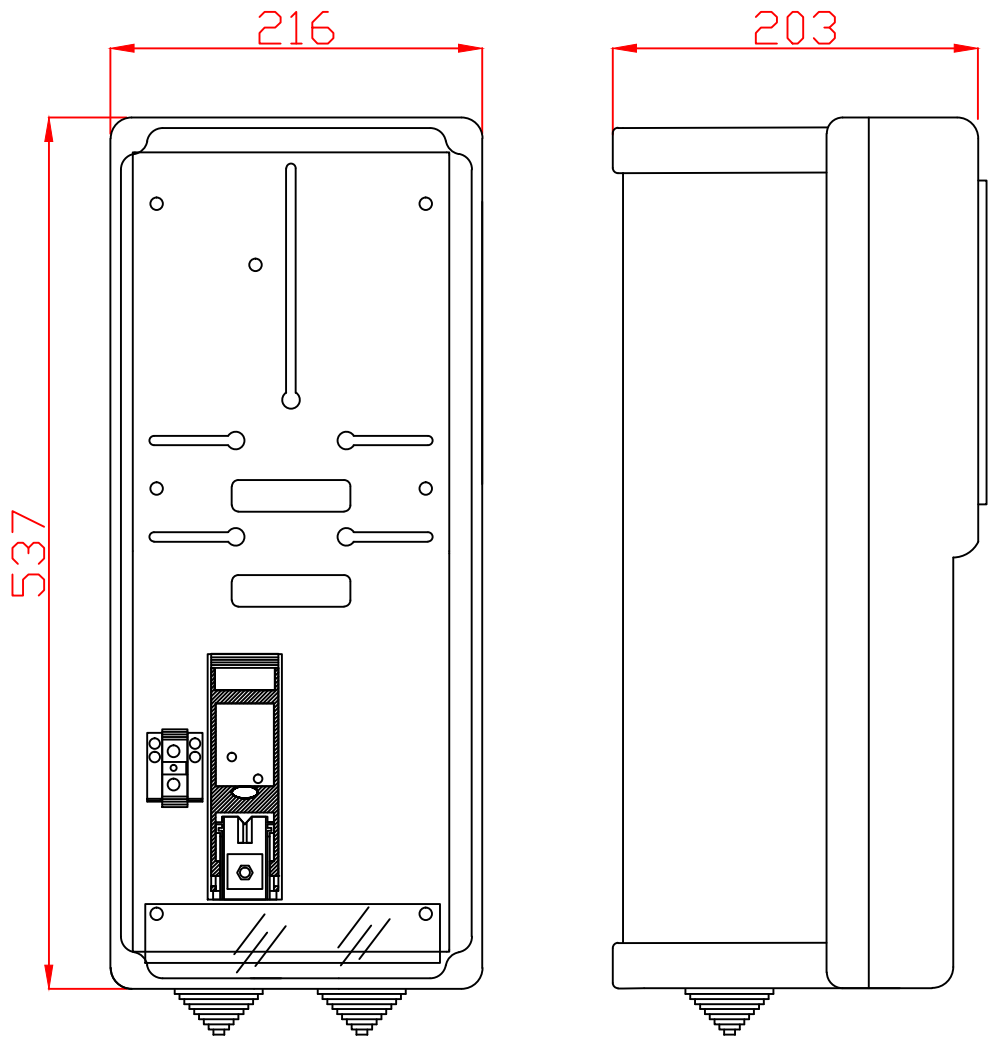

	Fecha	Nombre	FIRMADO	Material s/e	PINAZO INDUSTRIAS ELECTRICAS
Dibujado					
Comprob.				Acabado s/e	
Id.s.normas					
Escala	Descripción				Número Plano
Revisión	PNZ–A/AV.01–M EON REF: 350562				Sustituye a
					Sustituido por