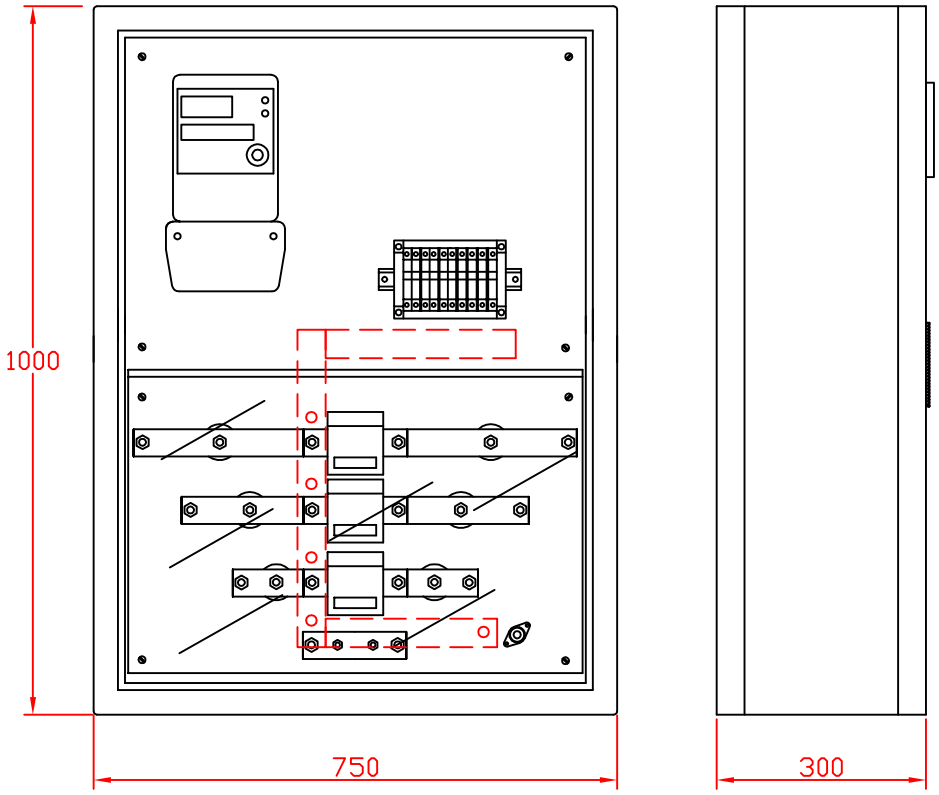

	Fecha	Nombre	FIRMADO	Material	PINAZO INDUSTRIAS ELECTRICAS
Dibujado					
Comprob.				Acabado	
ld.s.normas					
Escala	Descripción				Número Plano
Revisión	PNZ-A/EMI-107-250 SE REF: 331170				Sustituye a
					Sustituido por