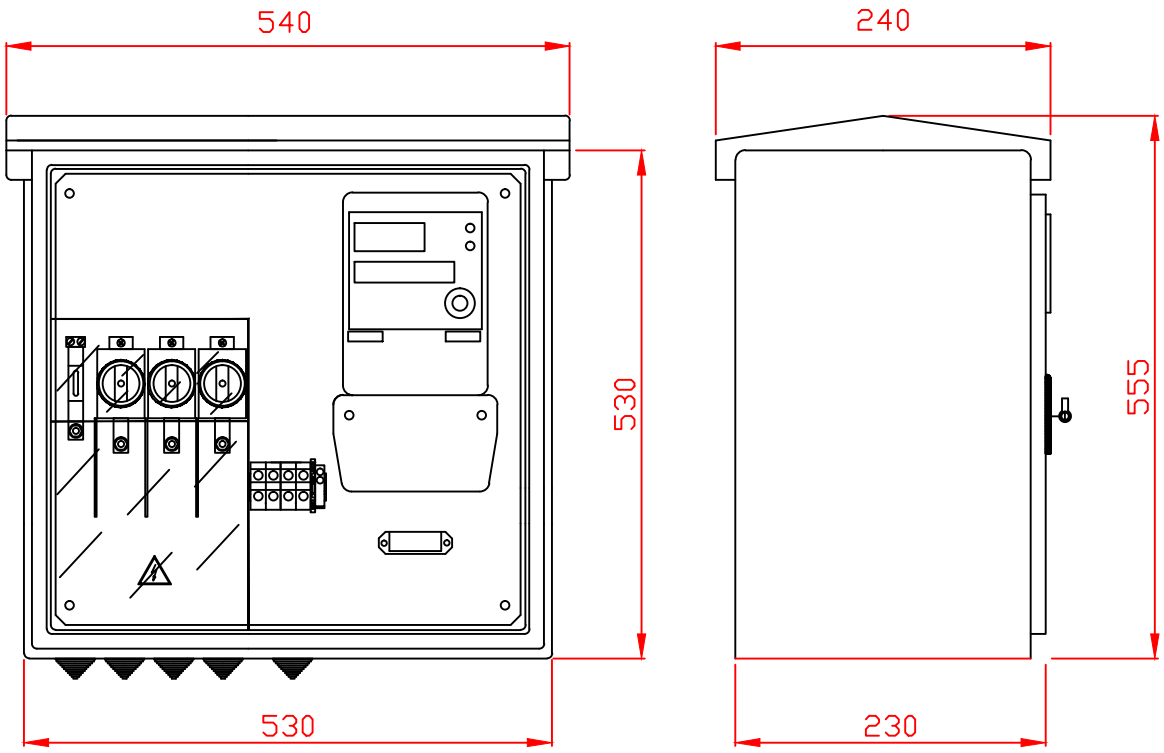

	Fecha	Nombre	FIRMADO	Material	PINAZO INDUSTRIAS ELECTRICAS
Dibujado					
Comprob.				Acabado	
Id.s.normas					
Escala	Descripción				Número Plano
Revisión	PNZ–CPM–1TE UF (FS–100) REF:313869				Sustituye a
					Sustituido por