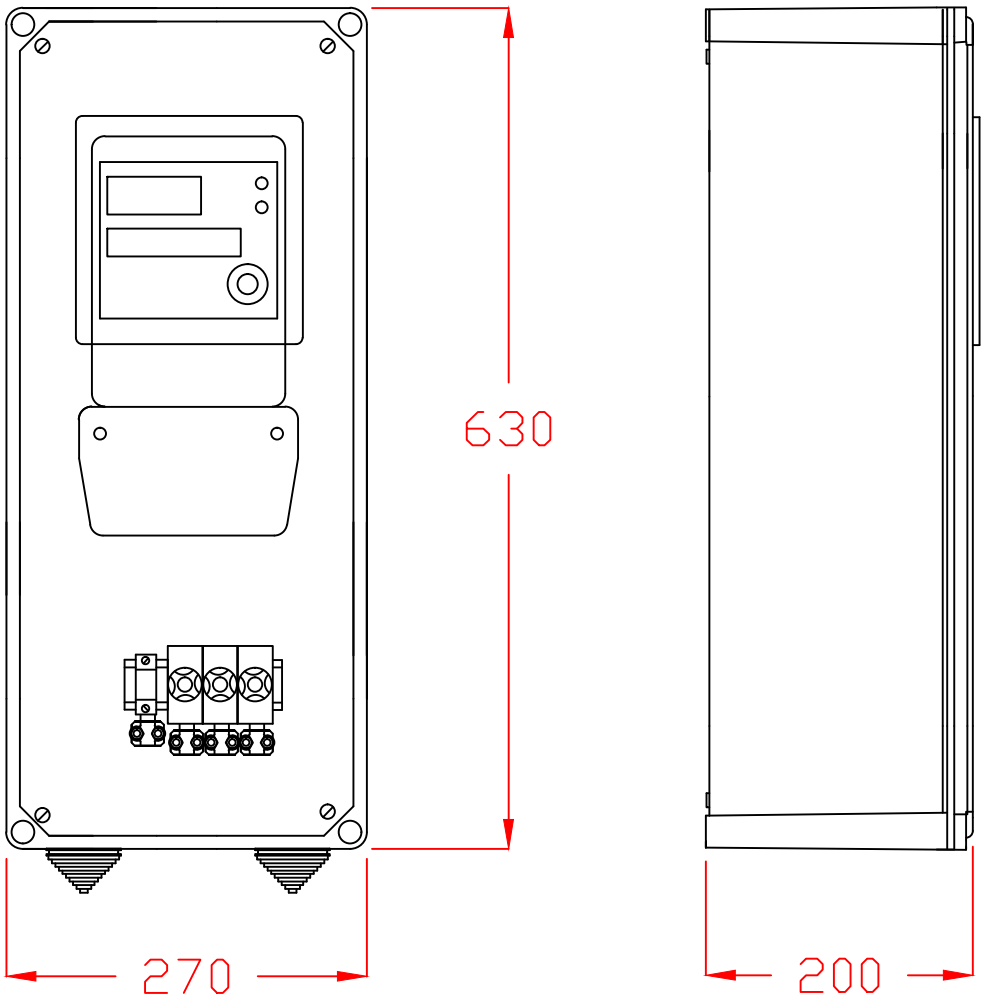

	Fecha	Nombre	FIRMADO	Material	PINAZO INDUSTRIAS ELECTRICAS
Dibujado					
Comprob.				Acabado	
Id.s.normas					
Escala	Descripción				Número Plano
Revisión	PNZ–CPM 1M 360x315				Sustituye a
					Sustituido por